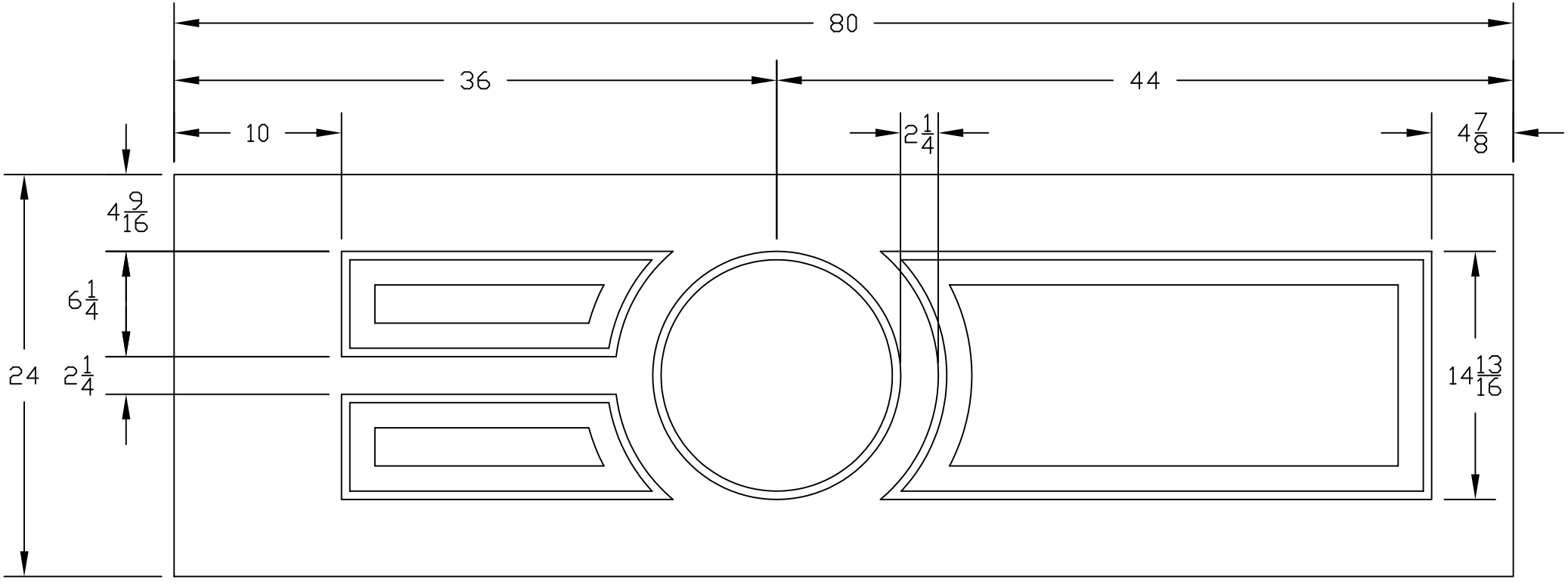
80
36
44
10
2 1/4
4 7/8
4 9/16
6 1/4
24
2 1/4
14 13/16