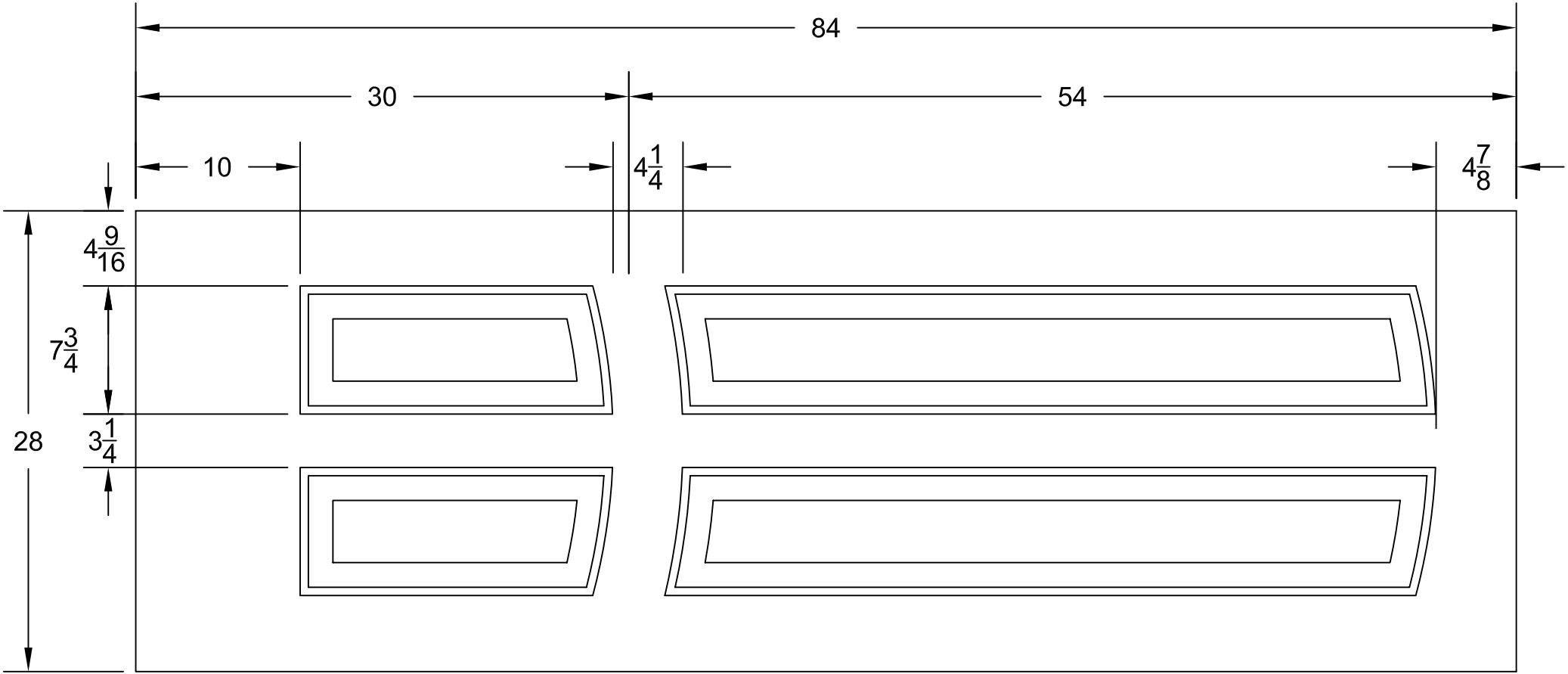
84
30
54
10
4 1/4
4 7/8
4 9/16
7 3/4
28
3 1/4