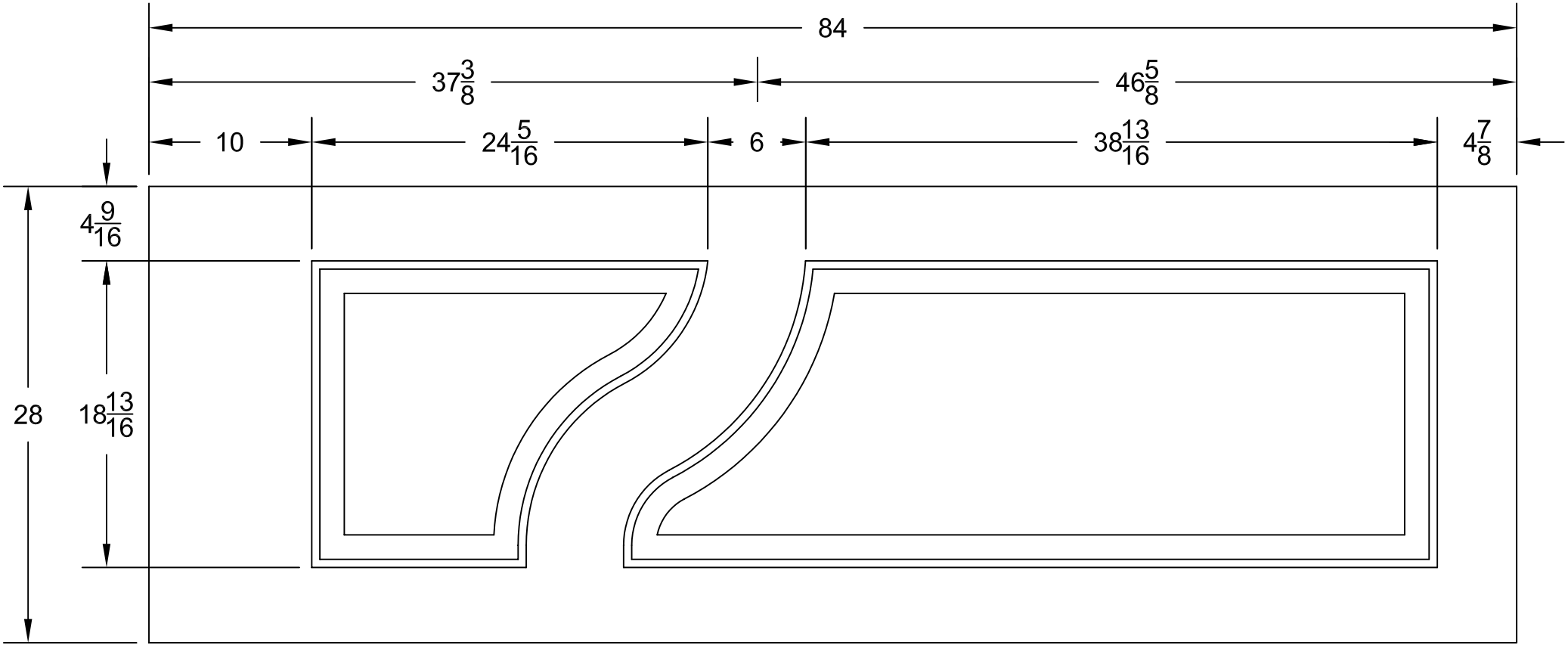
84
37 3/8
46 5/8
10
24 5/16
6
38 13/16
4 7/8
4 9/16
28
18 13/16