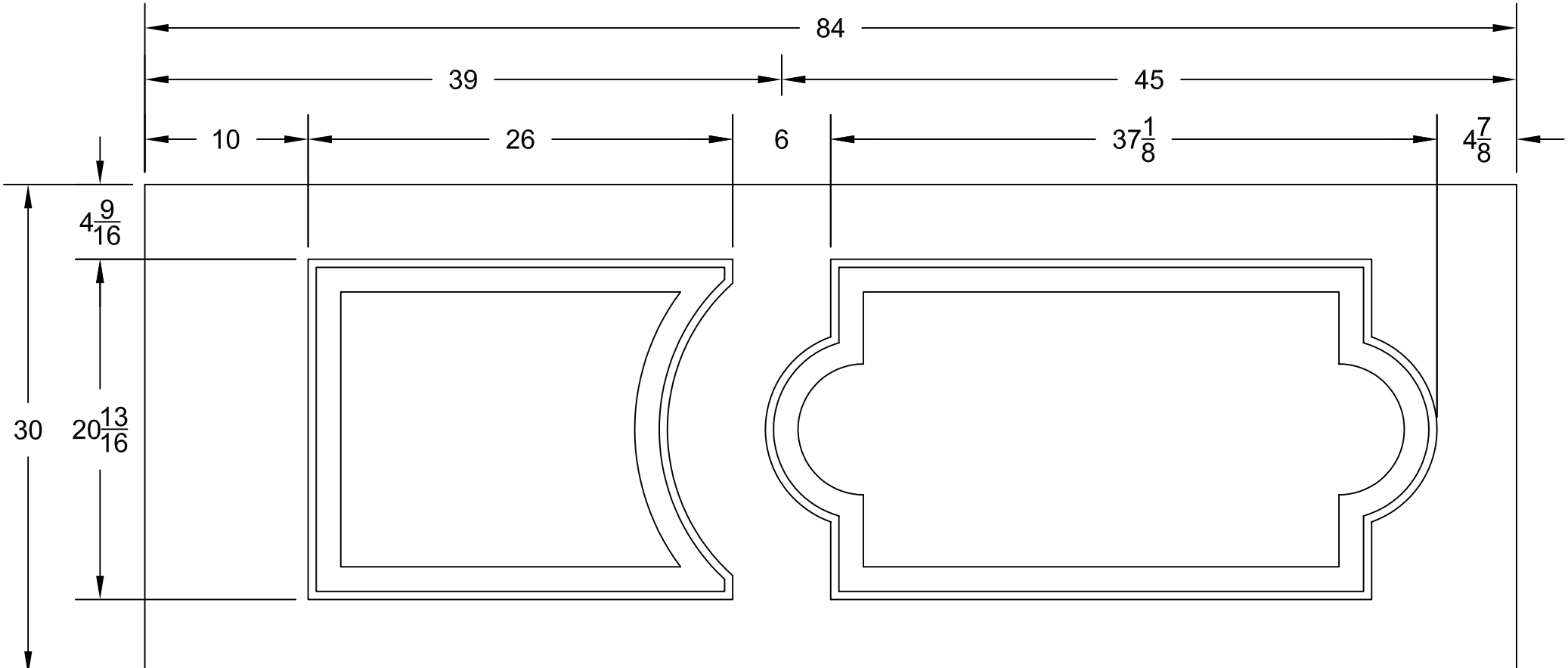
84
39
45
10
26
6
37 1/8
4 7/8
4 9/16
30
20 13/16