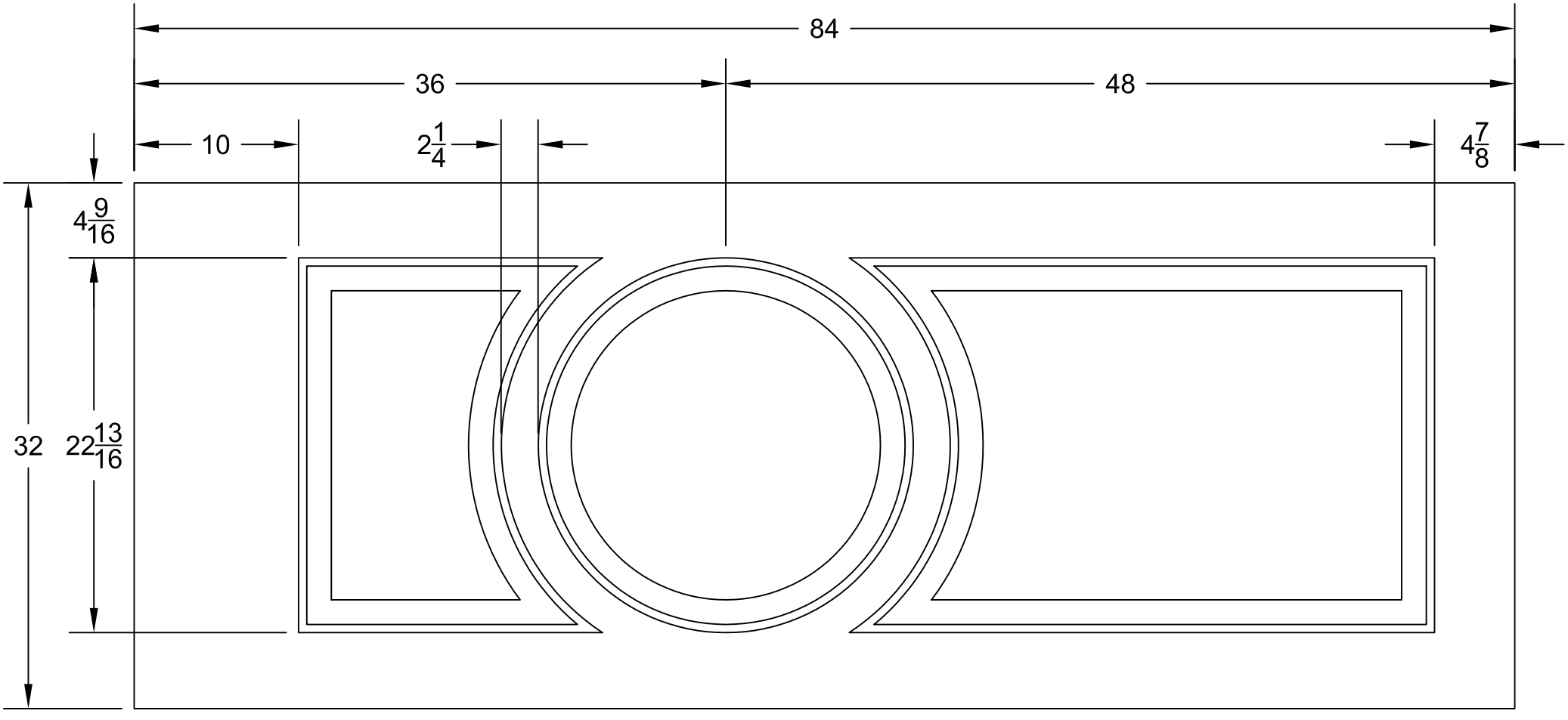
84
36
48
10
$2\frac{1}{4}$
$4\frac{7}{8}$
$4\frac{9}{16}$
32
$22\frac{13}{16}$