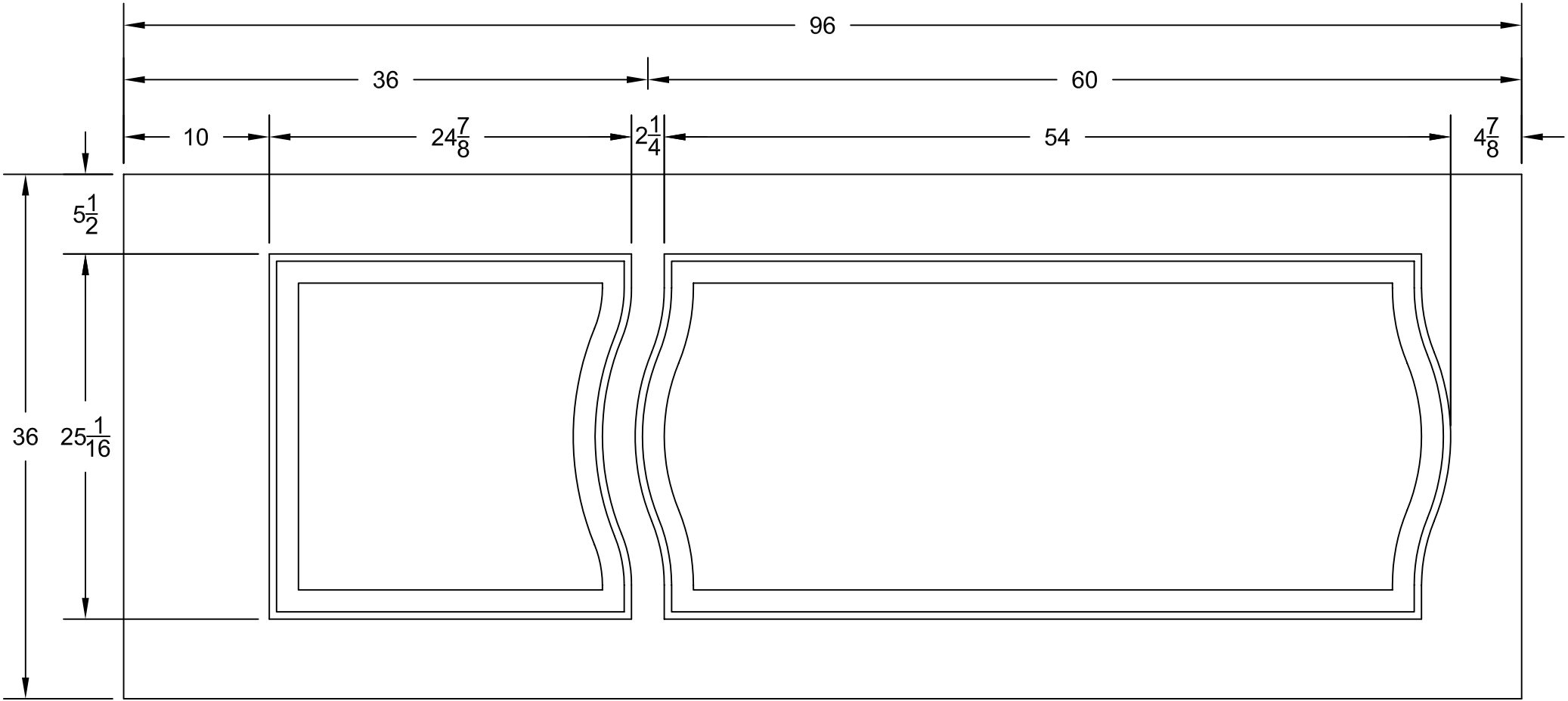
96
36
60
10
24 7/8
2 1/4
54
4 7/8
5 1/2
36
25 1/16